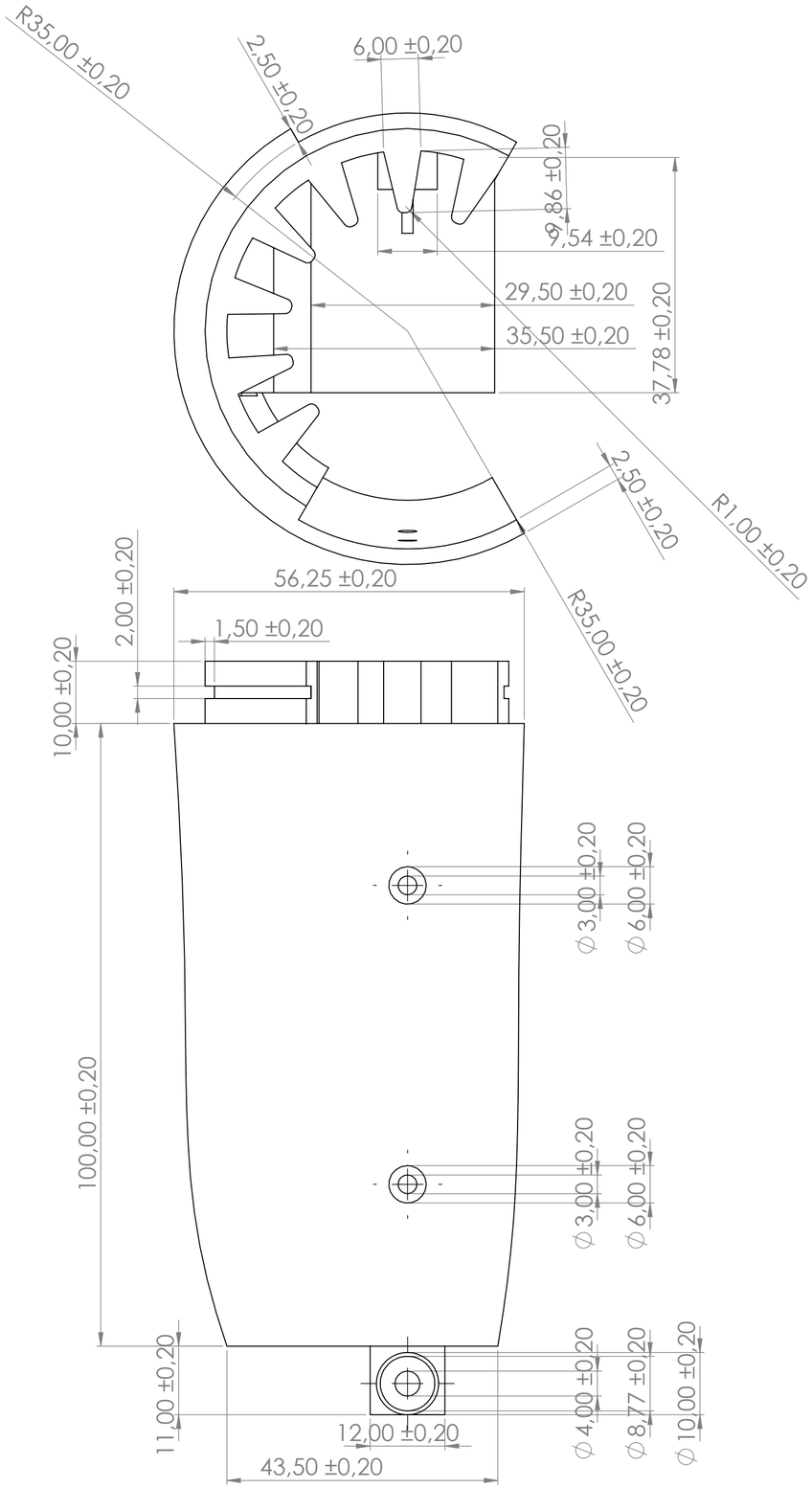

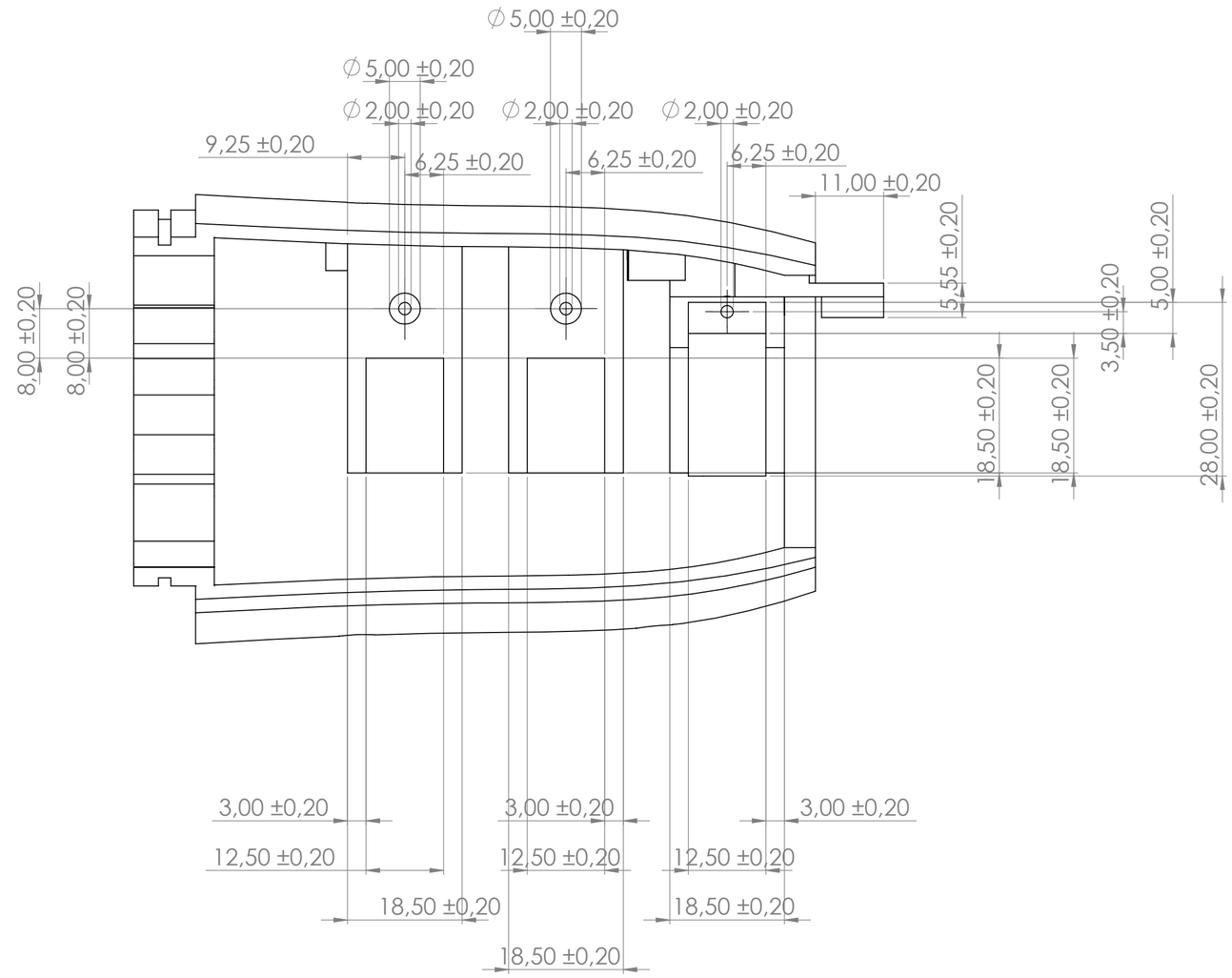

MATERIAL: Filamento PLA	Nome da peça: Antebraço - Peça2	A2
Preenchimento: 60%	SCALE:1.5:1	SHEET 1 OF 1

SOLIDWORKS Educational Product. For Instructional Use Only.