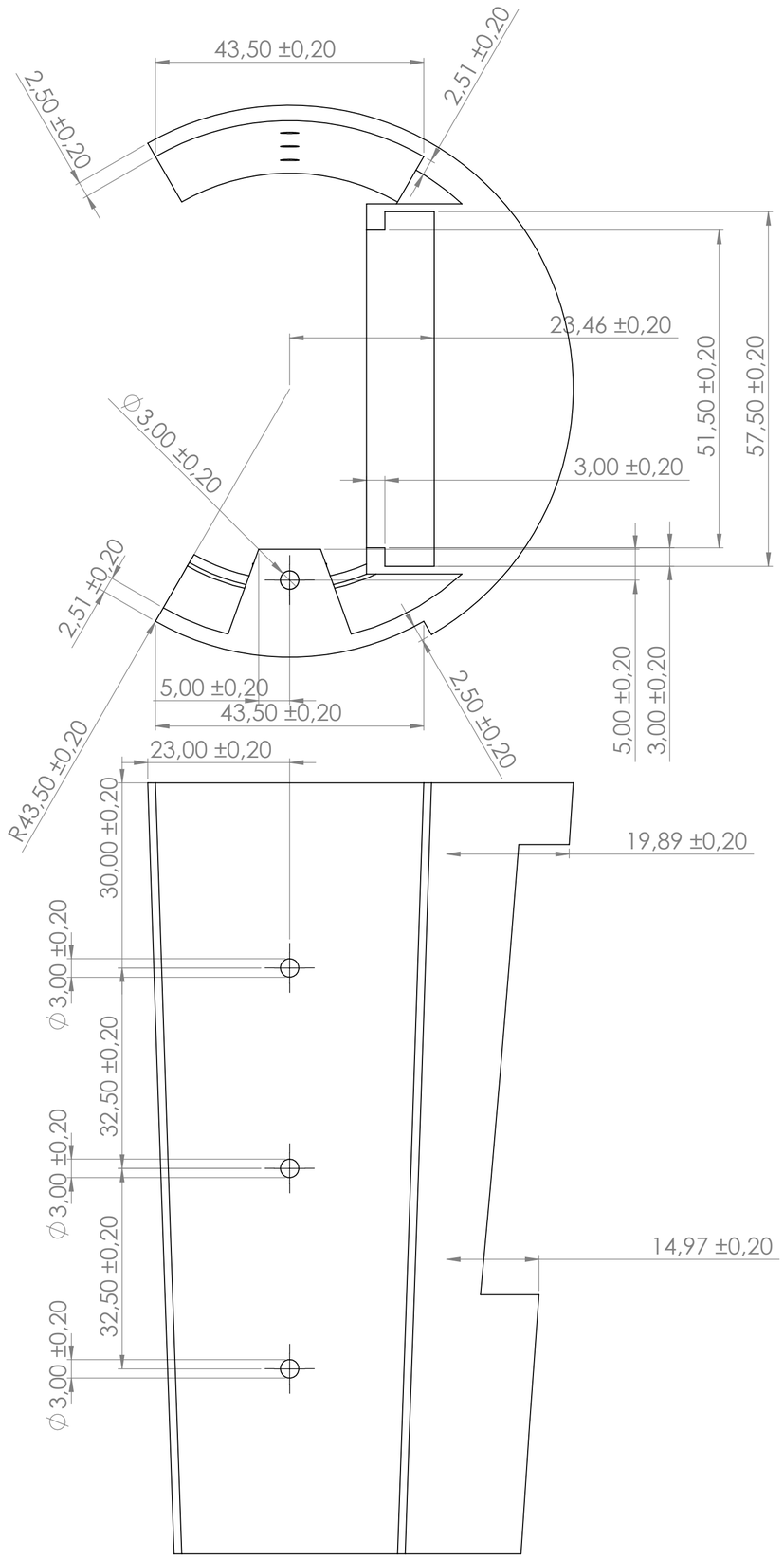

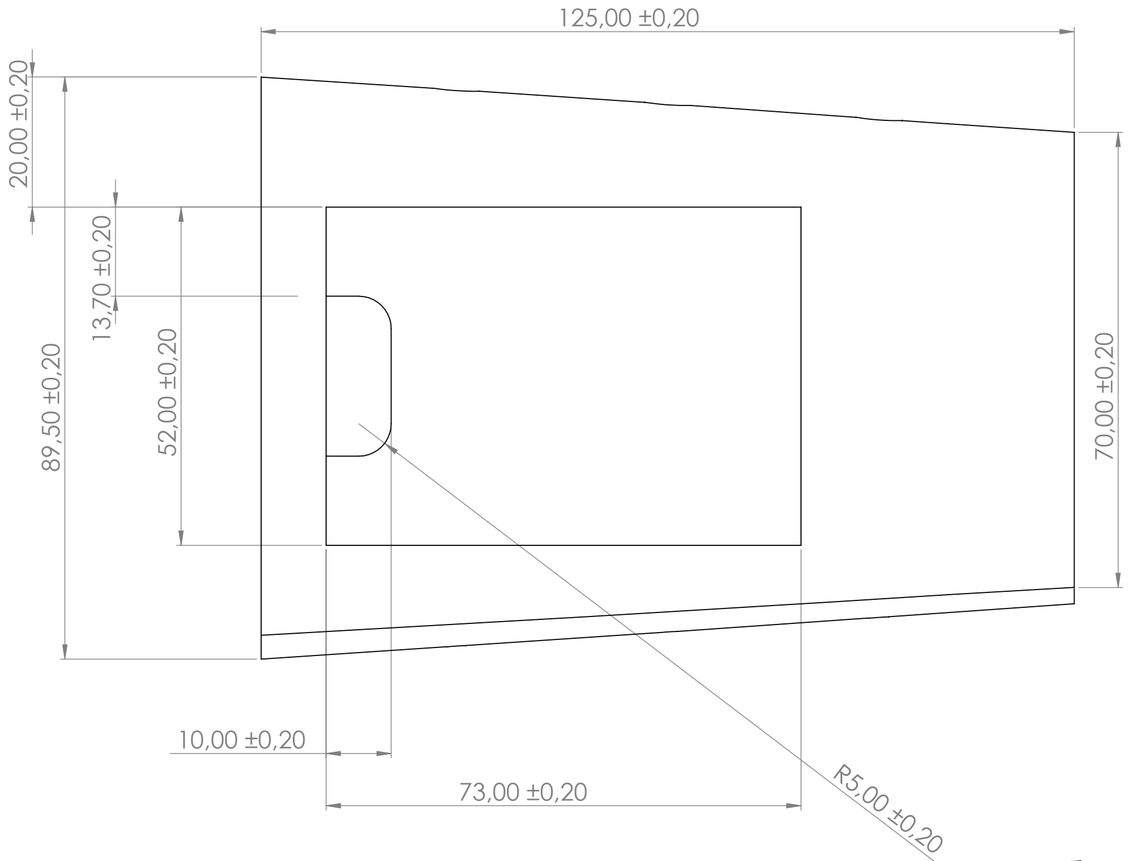

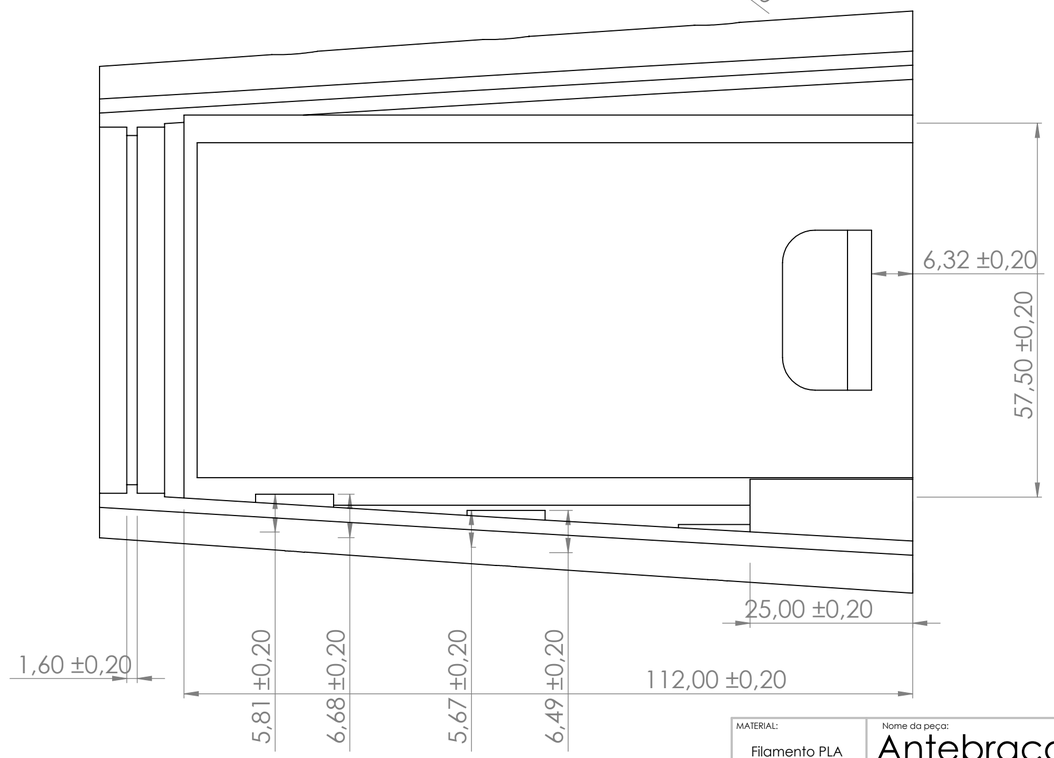

MATERIAL:	Nome da peça:	A2
Filamento PLA	Antebraço - Peça3	
Preenchimento: 30%	SCALE:1.5:1	SHEET 1 OF 1

SOLIDWORKS Educational Product. For Instructional Use Only.