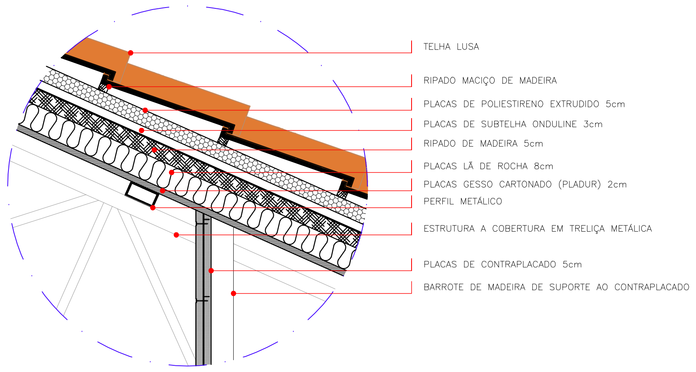

1

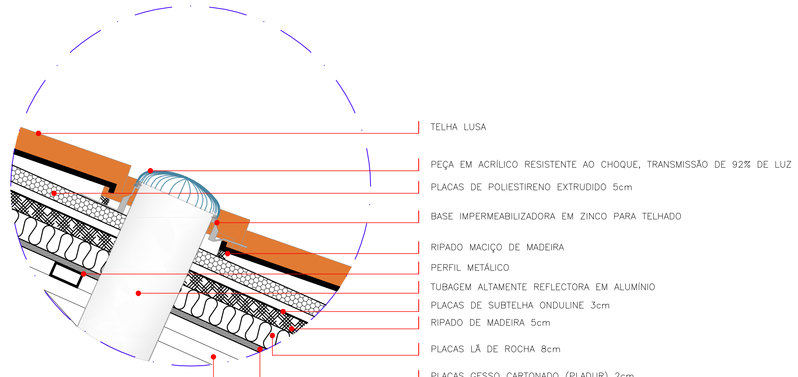

2

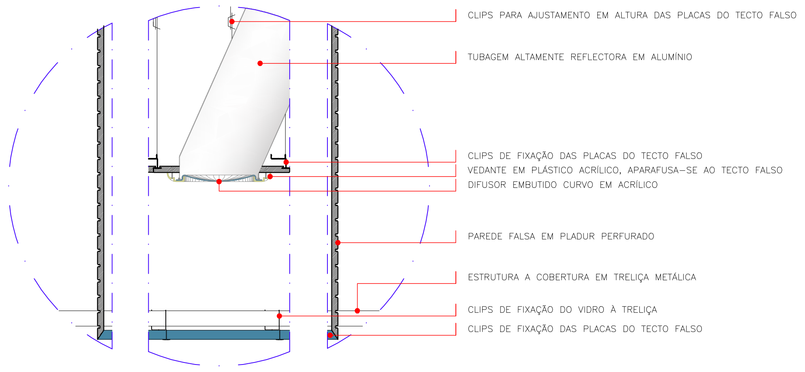

3

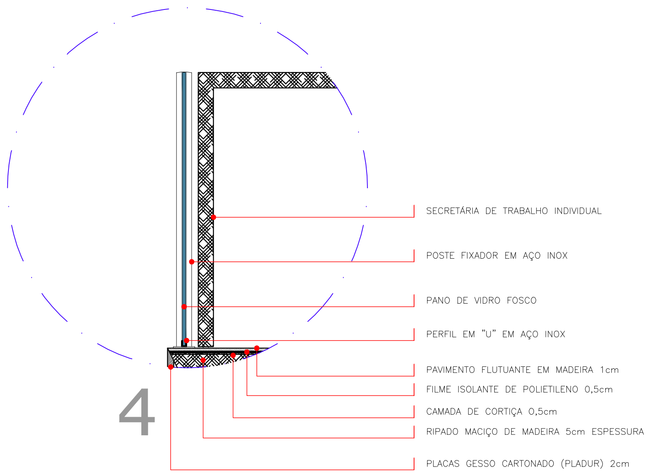

4

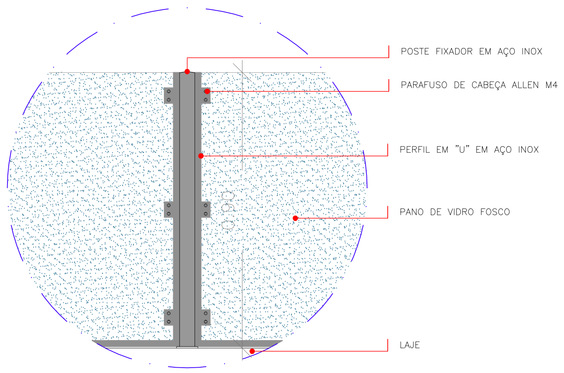

5

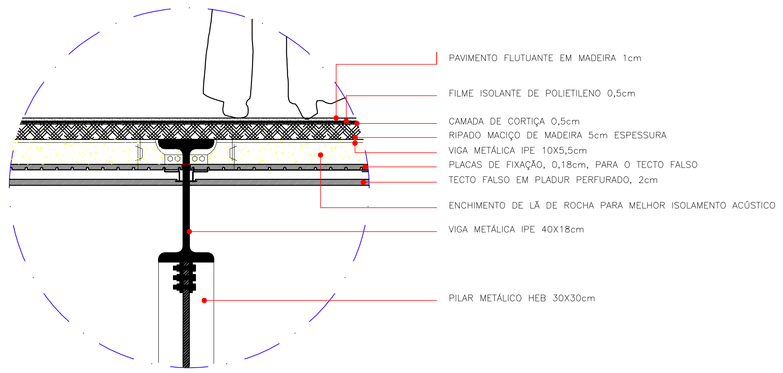

6

ARTIFICE:	TIAGO LOPES DE MELO Nº 17589
ORIENTADOR:	MARIA CANDELA SUAREZ
PROPOSTA DE DISSERTAÇÃO:	INTERVENÇÃO NO EDIFÍCIO ATRIBUÍDO AOS 4º E 8º ANOS DO CURSO DE ARQUITECTURA NA UBI
ORIENTAÇÃO:	CONAUL
DESENHO:	UNIVERSIDADE DA BEIRA INTERIOR
DATA:	JUNHO 2010
ESCALA:	1/100
TÍTULO:	PORMENORES
	21