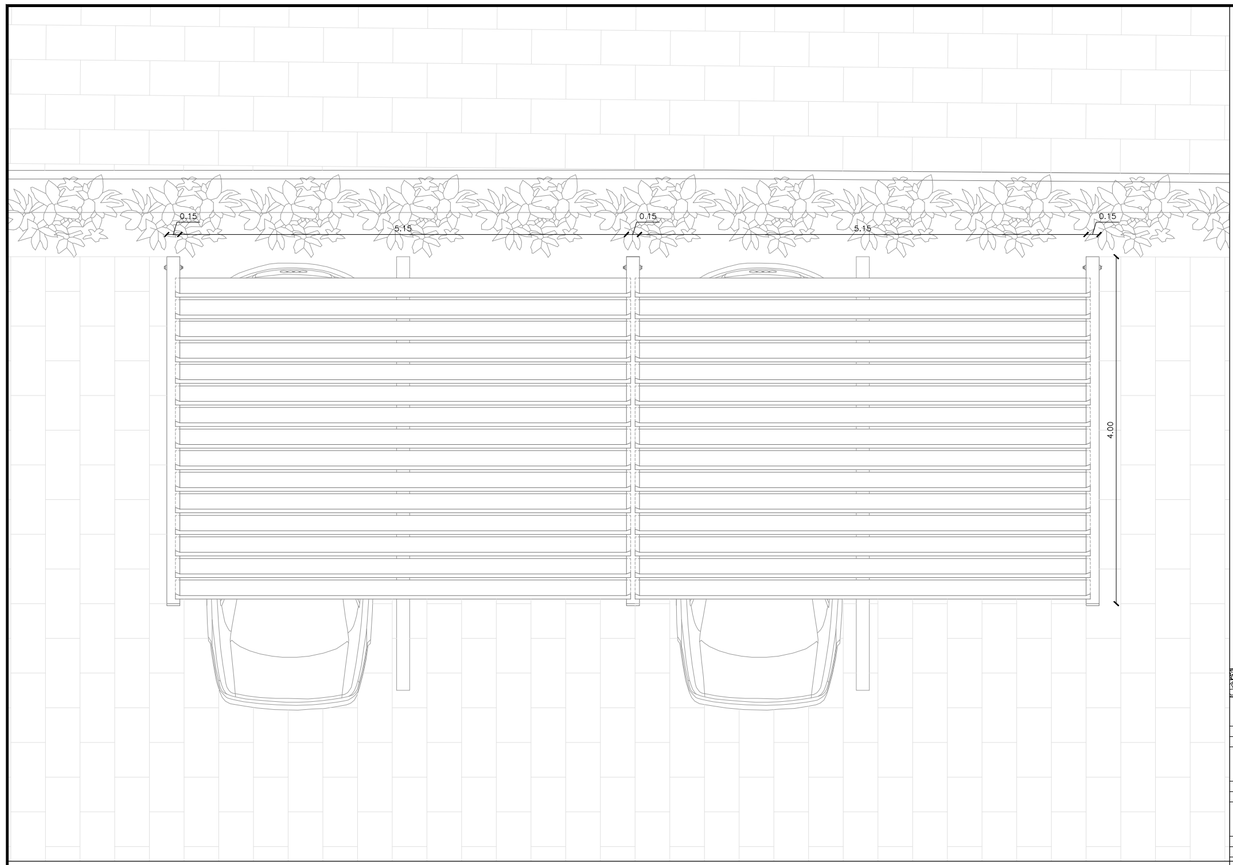

PLANTA | ESCALA 1:50

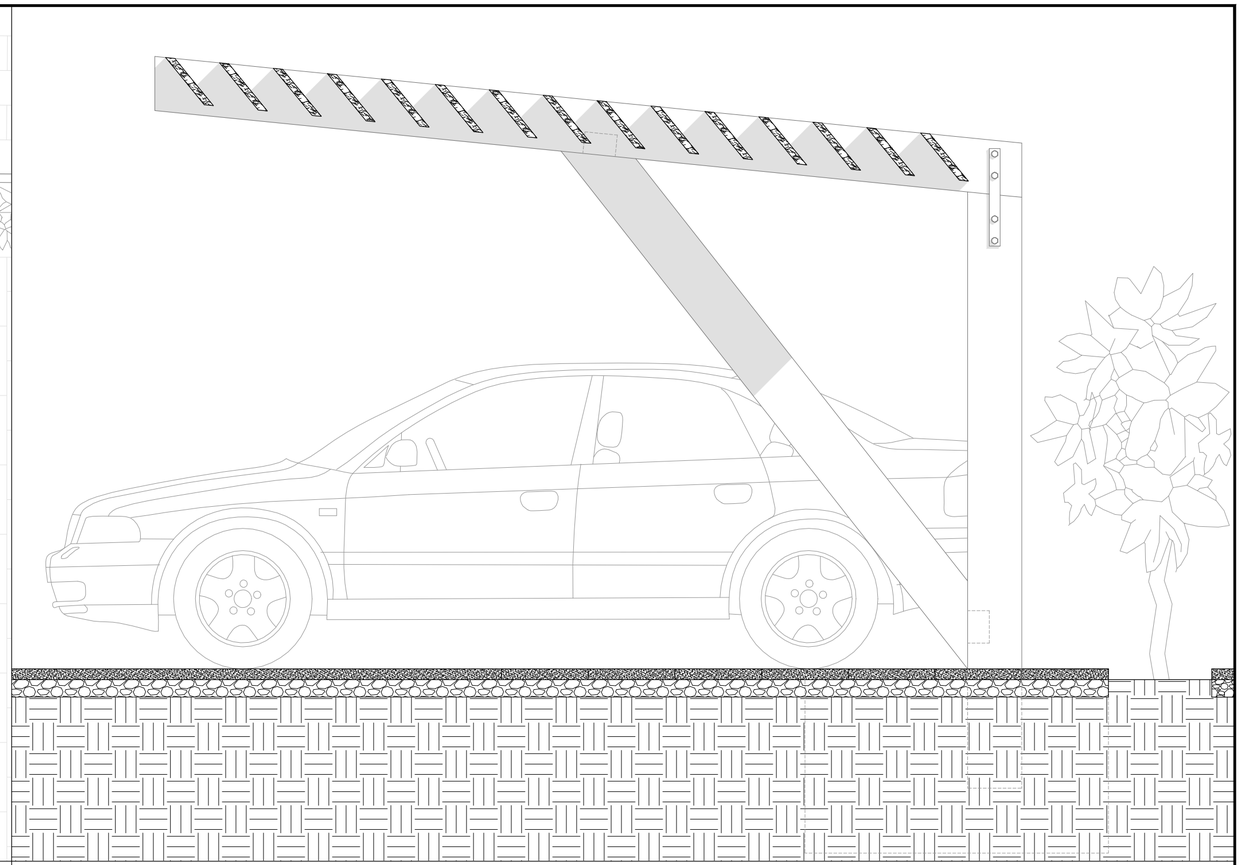

CORTE | ESCALA 1:20

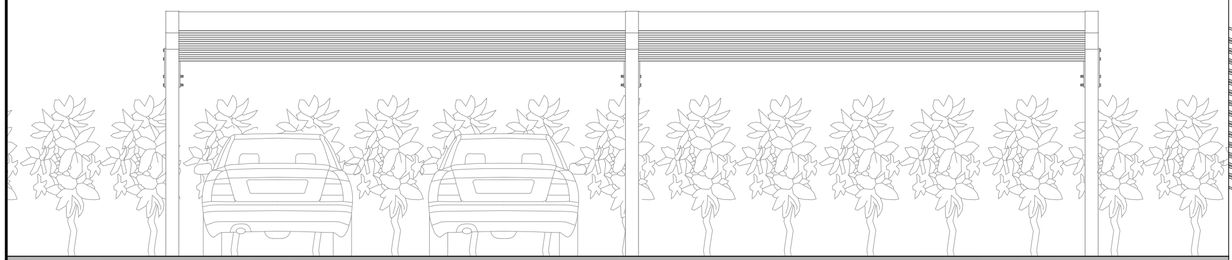

ALÇADO ESTE | ESCALA 1:50

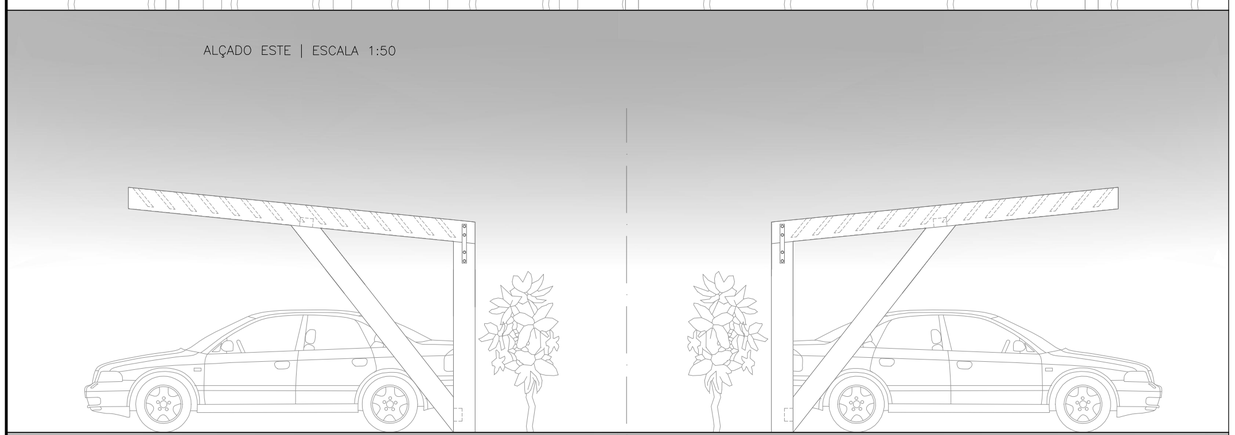

ALÇADO NORTE | ESCALA 1:50

ALÇADO SUL | ESCALA 1:50

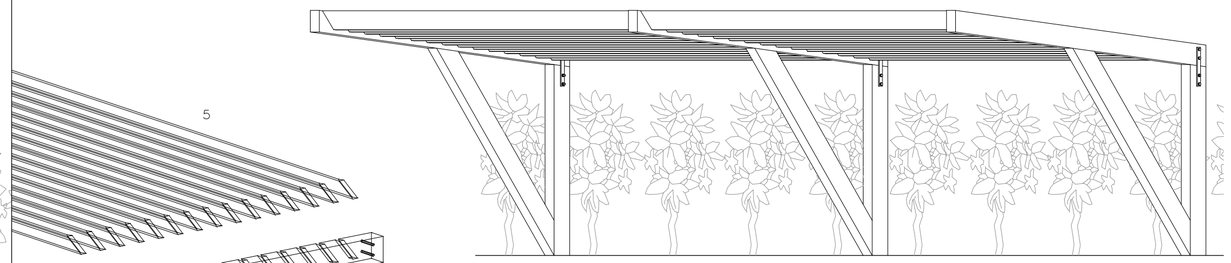

PERSPECTIVA

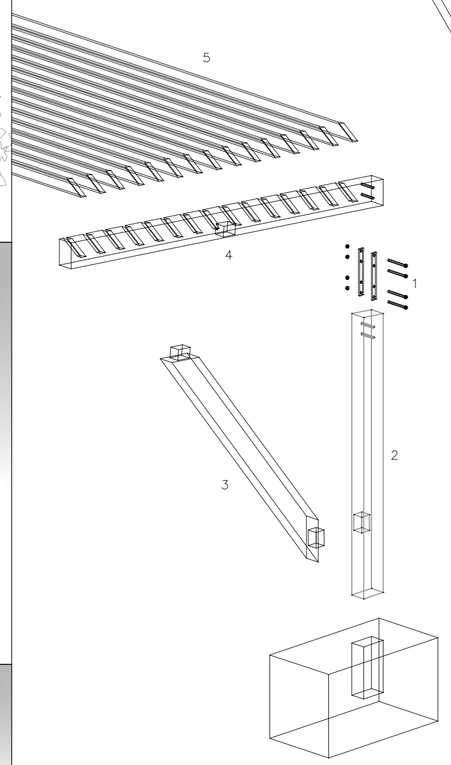

SISTEMAS CONSTRUTIVO | SEM ESCALA

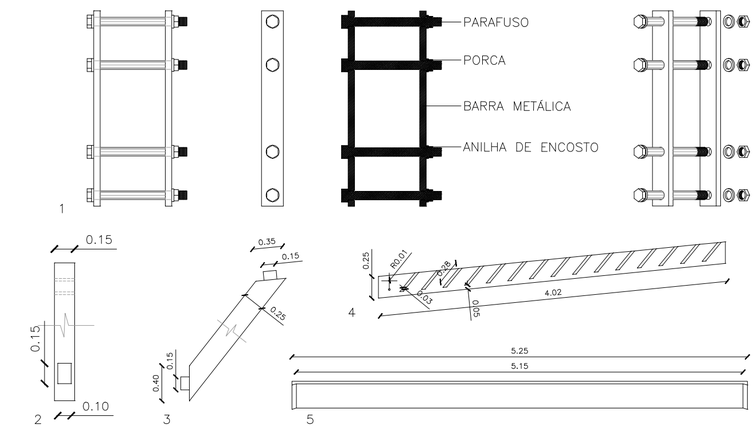

Proposta de Arquitectura | Turismo em Espaço Rural – Vale do Côa como Rota do Agroturismo

Universidade da Beira Interior | Departamento de Engenharia Civil e Arquitectura		N	Designação: Cobertura Estacionamento	30/30
Dissertação de Mestrado de Arquitectura			Escala: 1:50	
Orientado: Luciano Figueiredo_24792	Orientador: Prof. Doutor José da Silva Neves Dias	Outobro 2015		