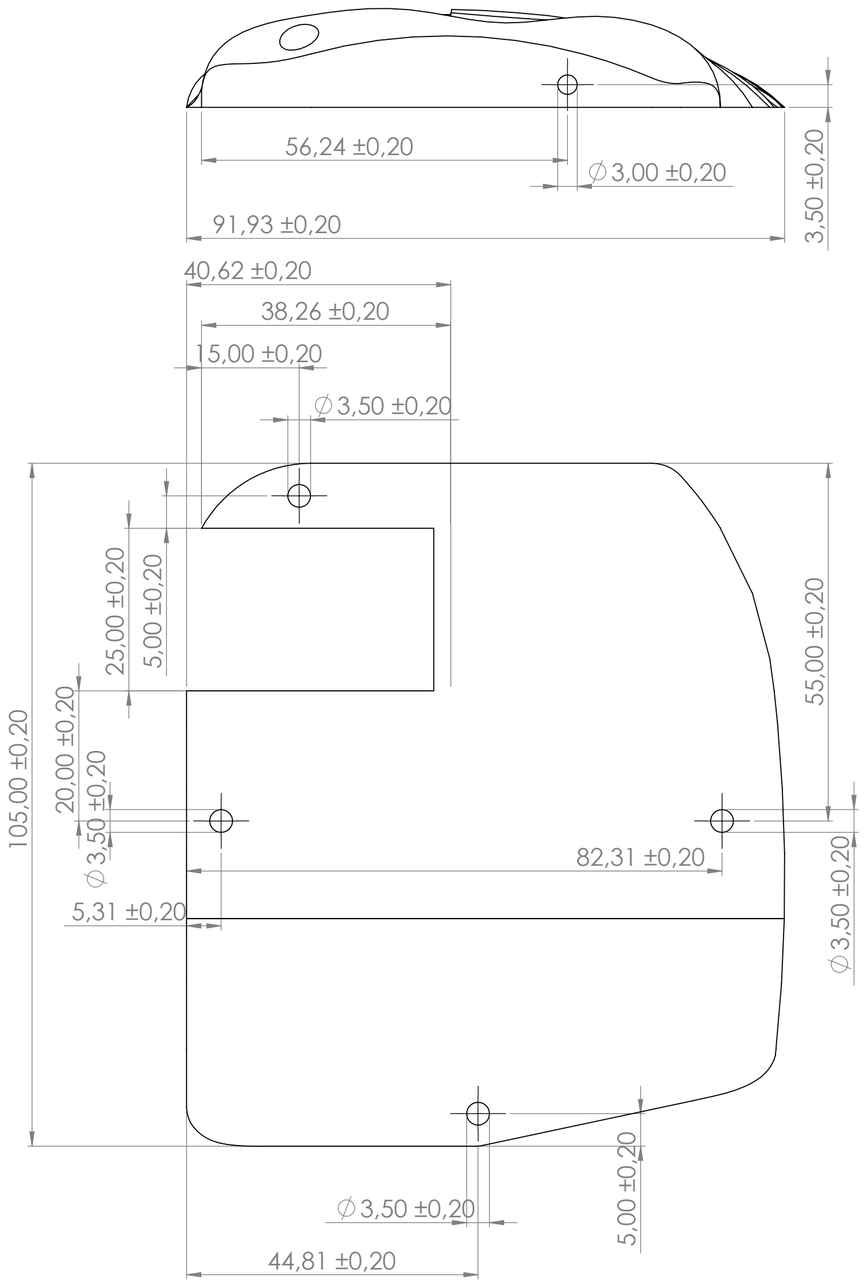

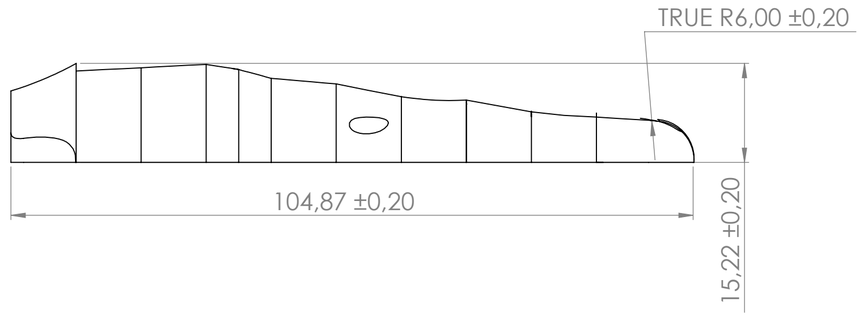

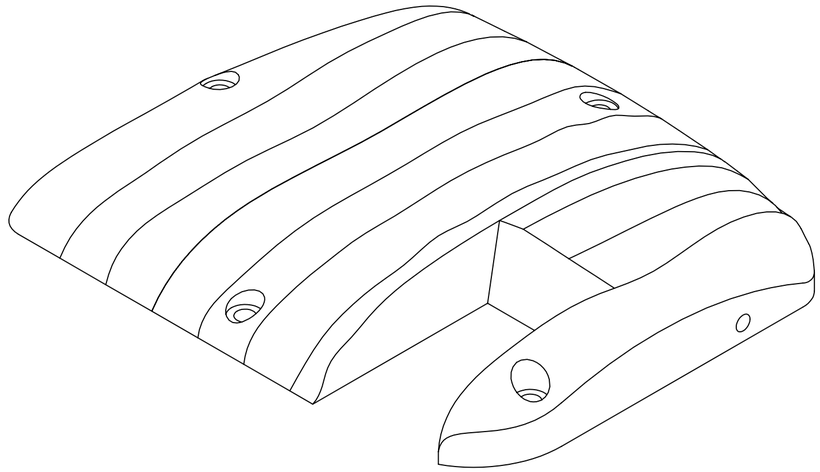

MATERIAL:	Nome da peça:		A2
Filamento PLA	Peça superior da mão		
Preenchimento: 30%	SCALE:1.5:1	SHEET 1 OF 1	

SOLIDWORKS Educational Product. For Instructional Use Only.